Lámparas ultrarresistentes / LED Permanent Beacon

Lámpara iluminación perm. LED BM 230VAC

Nº de artículo:	839.100.68

DATOS MECÁNICOS	
Altura	189 mm
Diámetro	153 mm
Materiales	Aluminio PC
Color de las calotas	Rojo
Color de la carcasa	Negro
Clase de protección	IP66 IP67
Conexión	Terminal de tornillo de fijaci
Sec. transversal máx. d trenz	1,50 mm² / 16 AWG
Introducción del cable	Unión roscada de cables
Introducción del cable(mínim	d = 6 mm
Introducción del cable(máxim	d = 13 mm
Brida antitracción	Presente (conforme a VDE)
Tipo de sujeción	Montaje en el suelo
Temperatura ambiental mínima	-30°C
Temperatura ambiental máxima	+50°C
Peso con embalaje	1563 g
Peso del producto	1264 g

DATOS ELÉCTRICOS	
Tensión de servicio	230V
Tensión de funcionamiento tip	AC
Tensión de funcionamiento fre	50Hz
Tolerancia de tensión	+/- 10%
Tensión de servicio nominal	230 VAC
Corriente nominal	50 mA
Corriente de entrada nominal	2.000 mA
Grado de protección	Clase de protección 1
Grado de polución	3
Categoría de sobretensión	II
Tensión de aislamiento	Ui = 250V; Uimp = 2.500V

DATOS ÓPTICOS	
Fuente de luz	LED
Color de la luz	Rojo
Imagen de señal óptica	Permanente
Vida útil óptica	máx. 50000 h

DATOS DE APROBACIÓN

! Para obtener información adicional sobre la instalación y el montaje, consulte la guía del usuario adecuada en www.werma.com. Esta copia impresa es solo para información y está sujeta a modificaciones.

Lámparas ultrarresistentes / LED Permanent Beacon

Lámpara iluminación perm. LED BM 230VAC

Conforme a CE	Sí
Conforme a directriz RoHS	Sí
WEEE	Sí
Conforme a directriz ATEX	No
Conforme a CCC	Sí
Conforme a UL	No
Conforme a FCC	No
Conforme a IC	No
Certificado EAC presente	Sí
Conforme a UKCA (Importador)	Sí (WERMA (UK) Ltd.)
Conforme a AS-I	No
Aprobación de la OACI	No
Conforme a DNV	No
Conforme a directriz RoHS CN	No
Conforme con VdS	No

! Para obtener información adicional sobre la instalación y el montaje, consulte la guía del usuario adecuada en www.werma.com. Esta copia impresa es solo para información y está sujeta a modificaciones.

Lámparas ultrarresistentes / LED Permanent Beacon

Lámpara iluminación perm. LED BM 230VAC

DIBUJO

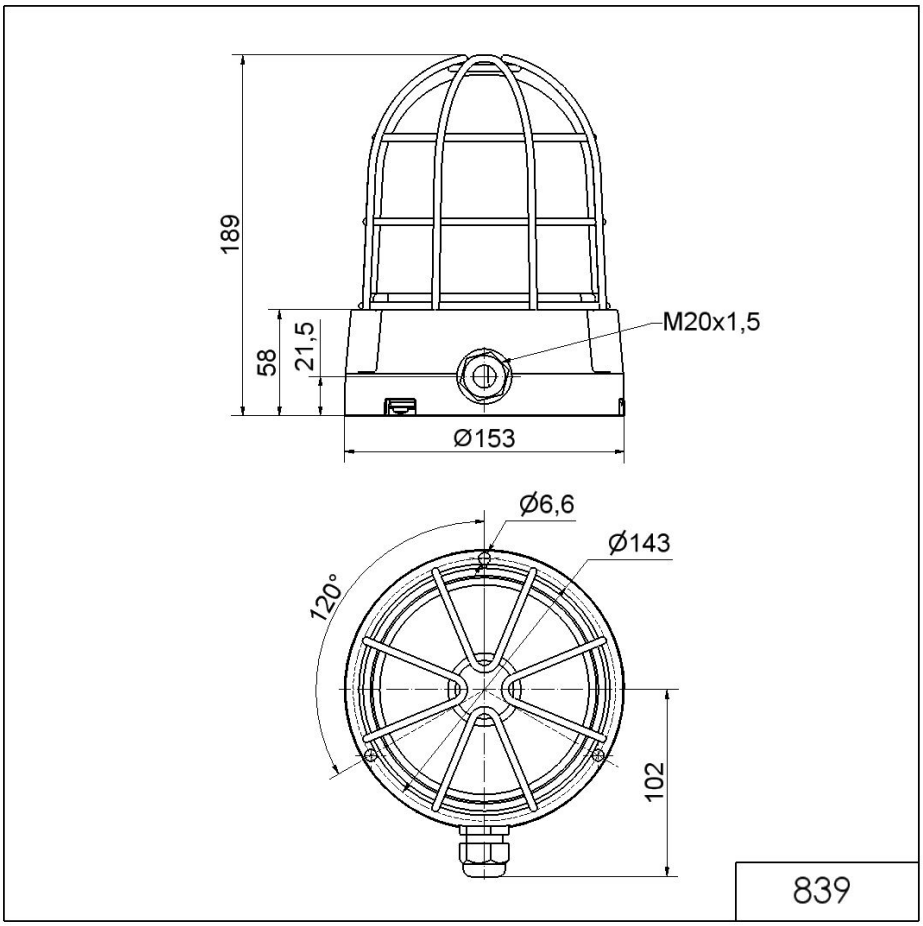

! Para obtener información adicional sobre la instalación y el montaje, consulte la guía del usuario adecuada en www.werma.com. Esta copia impresa es solo para información y está sujeta a modificaciones.