Lampade Heavy Duty / LED Permanent Beacon

Fanale a LED a luce permanente BM 230VAC

Codice articolo:	839.100.68

DATI MECCANICI	
Altezza	189 mm
Diametro	153 mm
Materiali	Alluminio PC
Colore calotta	Rosso
Colore cassa	Nero
Catgoria di protezione	IP66 IP67
Collegamento	Morsetto a vite
Sezione del cavetto max.	1,50 mm² / 16AWG
Punto di inserimento dei cavi	Pressacavi
Cablaggio minimo	d = 6 mm
Cablaggio massimo	d = 13 mm
Scarico trazione	Presente (conf alla norma VDE)
Tipo di fissaggio	Montaggio in piano
Temperatura operativa minima	-30°C
Temperatura operativa massima	+50°C
Peso con imballaggio	1563 g
Peso del prodotto	1264 g

DATI ELETTRICI	
Tensione d'esercizio	230V
Tipo di tensione d'esercizio	AC
Frequenza di tensione d'eser	50Hz
Tolleranza di tensione	+/- 10%
Tensione nominale di esercizio	230 VAC
Corrente nominale di esercizio	50 mA
Corrente di spunto nominale	2.000 mA
Classe di protezione	Classe di protezione 1
Grado di inquinamento	3
Categoria di sovratensione	II
Tensione di isolamento	Ui = 250V; Uimp = 2.500V

DATI OTTICI	
Sorgente luminosa	LED
Colore della luce	Rosso
Immagine ottica del segnale	Durata
Durata ottica	max. 50.000 h

DATI DI APPROVAZIONE

! Per ulteriori informazioni sull'installazione e il montaggio, fare riferimento alla guida utente appropriata su www.werma.com. Questa copia stampata è a solo scopo informativo ed è soggetta a modifiche.

Lampade Heavy Duty / LED Permanent Beacon

Fanale a LED a luce permanente BM 230VAC

Conforme a CE	Sì
Conforme alla direttiva RoHS	Sì
WEEE	Sì
Conforme alla direttiva ATEX	No
Conforme a CCC	Sì
Conforme a UL	No
Conforme a FCC	No
Conforme a IC	No
Certificato EAC disponibile	Sì
Conforme a UKCA (Importatore)	Sì (WERMA (UK) Ltd.)
Conforme ad AS-I	No
Approvazione ICAO	No
Conforme a DNV	No
Conforme alla norma comunitari	No
Conforme con VdS	No

! Per ulteriori informazioni sull'installazione e il montaggio, fare riferimento alla guida utente appropriata su www.werma.com. Questa copia stampata è a solo scopo informativo ed è soggetta a modifiche.

Lampade Heavy Duty / LED Permanent Beacon

Fanale a LED a luce permanente BM 230VAC

DISEGNO

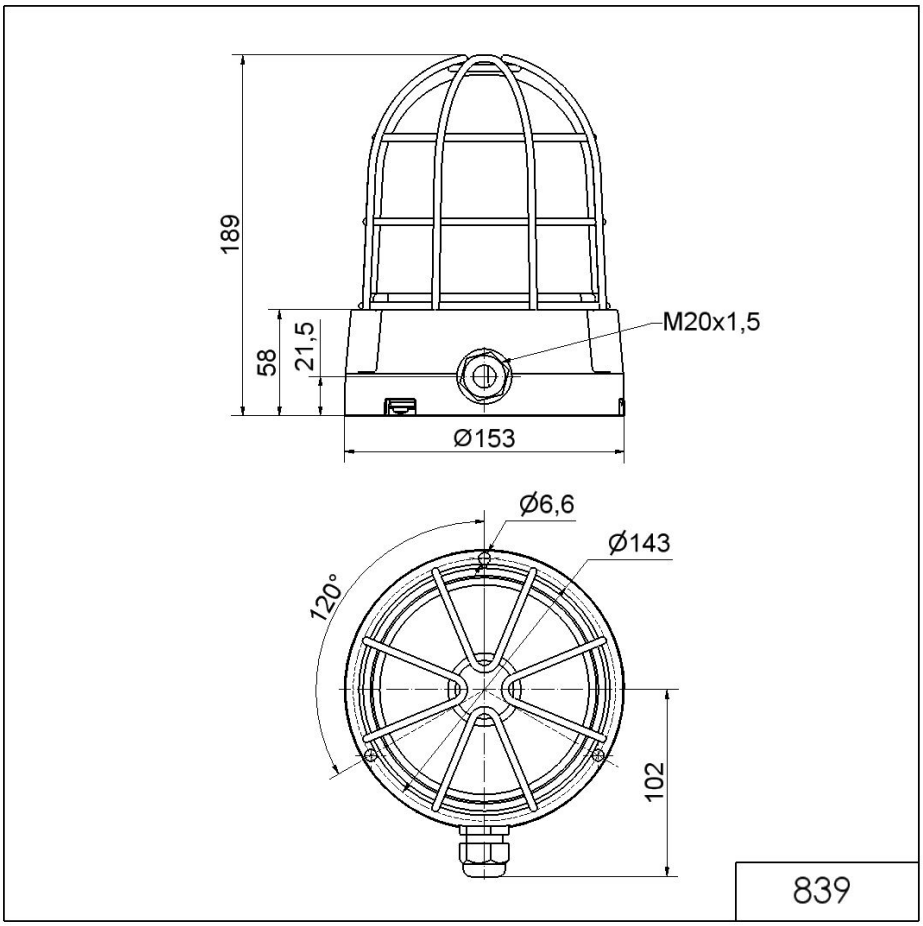

! Per ulteriori informazioni sull'installazione e il montaggio, fare riferimento alla guida utente appropriata su www.werma.com. Questa copia stampata è a solo scopo informativo ed è soggetta a modifiche.