EvoSIGNAL / EvoSIGNAL Accessori

Maxi Squadretta Raccordo per cavi GY

Codice articolo:	**262.700.06**
Serie:	**EvoSIGNAL**

DATI MECCANICI	
Larghezza	120 mm
Altezza	74 mm
Materiali	PC/ABS
Colore cassa	Grigio
Catgoria di protezione	IP66
Punto di inserimento dei cavi	Pressacavi
Cablaggio minimo	d = 6 mm
Cablaggio massimo	d = 12 mm
Scarico trazione	Presente (conf alla norma VDE)
Tipo di fissaggio	Montaggio a parete
Temperatura operativa minima	-30°C
Temperatura operativa massima	+60°C
Peso con imballaggio	122 g
Peso del prodotto	122 g

DATI ELETTRICI	
Grado di inquinamento	3

DATI DI APPROVAZIONE	
Conforme a CE	No
Conforme alla direttiva RoHS	Conforme limitazione sostanze
WEEE	No
Conforme alla direttiva ATEX	No
Conforme a CCC	No
Conforme a UL	No
Conforme a FCC	No
Conforme a IC	No
Certificato EAC disponibile	No
Conforme a UKCA (Importatore)	No
Conforme ad AS-I	No
Approvazione ICAO	No
Conforme a DNV	No
Conforme alla norma comunitari	No
Conforme con VdS	No

! Per ulteriori informazioni sull'installazione e il montaggio, fare riferimento alla guida utente appropriata su www.werma.com. Questa copia stampata è a solo scopo informativo ed è soggetta a modifiche.

EvoSIGNAL / EvoSIGNAL Accessori

Maxi Squadretta Raccordo per cavi GY

DISEGNO

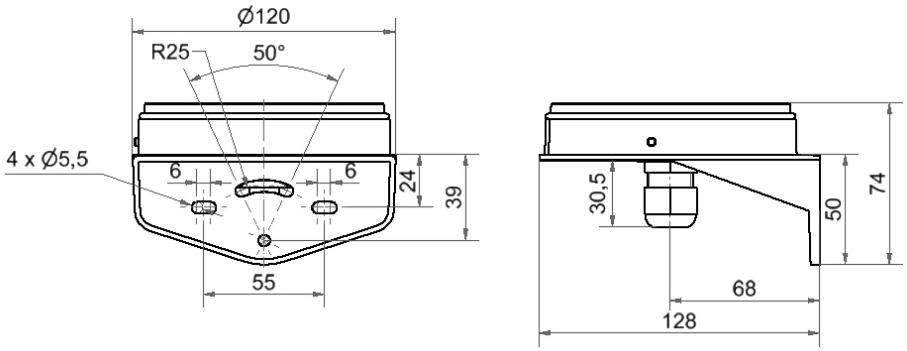

! Per ulteriori informazioni sull'installazione e il montaggio, fare riferimento alla guida utente appropriata su www.werma.com. Questa copia stampata è a solo scopo informativo ed è soggetta a modifiche.