Mini / MC55

MC55 RGY Zumbador Cable 24VDC

Nº de artículo:	**240.230.55**
Serie:	**MC55**

DATOS MECÁNICOS	
Altura	71 mm
Diámetro	55 mm
Materiales	PC PC/ABS
Color de las calotas	Translucido
Color de la carcasa	Negro
Clase de protección	IP65
Conexión	Cable
Longitud del cable	1450 mm
Brida antitracción	Protección extraíble
Tipo de sujeción	Montaje empotrado
Temperatura ambiental mínima	-20°C
Temperatura ambiental máxima	+50°C
Peso con embalaje	136 g
Peso del producto	113 g

DATOS ELÉCTRICOS	
Tensión de servicio	24V
Tensión de funcionamiento tip	DC
Tolerancia de tensión	+/- 10%
Tensión de servicio nominal	24 VDC
Corriente nominal	45 mA
Corriente de entrada nominal	<150mA
Grado de protección	Clase de protección 2
Grado de polución	3 En la zona de conexión: 2

DATOS ÓPTICOS	
Fuente de luz	LED
Color de la luz	MC 3 colores
Imagen de señal óptica	Permanente
Vida útil óptica	máx. 50000 h

DATOS ACUSTICOS	
Vol. (máx.) 1 m distancia	85,0 dB (A)
Imagen de señal acústica	Tono de pulso
Número de tonos	1 tono
Frecuencia tonal	3400 Hz
Vida útil acústica	mín. 5000 h

! Para obtener información adicional sobre la instalación y el montaje, consulte la guía del usuario adecuada en www.werma.com. Esta copia impresa es solo para información y está sujeta a modificaciones.

Mini / MC55

MC55 RGY Zumbador Cable 24VDC

DATOS DE APROBACIÓN	
Conforme a CE	Sí
Conforme a directriz RoHS	Sí
WEEE	Sí
Conforme a directriz ATEX	No
Conforme a CCC	No
Conforme a UL	No
Conforme a FCC	No
Conforme a IC	No
Certificado EAC presente	Sí
Conforme a UKCA (Importador)	Sí (WERMA (UK) Ltd.)
Conforme a AS-I	No
Aprobación de la OACI	No
Conforme a DNV	No
Conforme a directriz RoHS CN	10 años
Conforme con VdS	No

DIBUJO

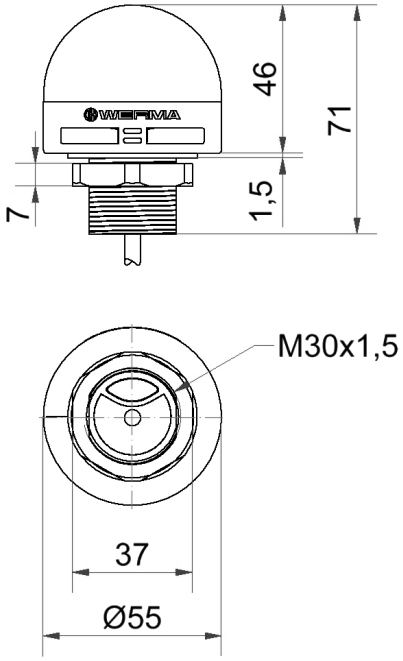

! Para obtener información adicional sobre la instalación y el montaje, consulte la guía del usuario adecuada en www.werma.com. Esta copia impresa es solo para información y está sujeta a modificaciones.