Midi-Hupen und Sirenen / Signalhupe 570

Signalhupe WM Dauerton 24VAC GY

Art.Nr.:	570.052.65

MECHANISCHE DATEN	
Länge	152 mm
Höhe	360 mm
Durchmesser	148 mm
Materialien	PC/ABS
Gehäusefarbe	Grau
Schutzart	IP55
Anschluss	Schraubklemme
Litzenquerschnitt maximal	2,50mm² / 14AWG
Kabeleinführung	Durchgangsloch
Kabeleinführung maximal	d = 10 mm
Befestigungsart	Wandmontage
Betriebstemperatur minimal	-20°C
Betriebstemperatur maximal	+60°C
Gewicht mit Verpackung	1078 g
Produktgewicht	952 g

ELEKTRISCHE DATEN	
Betriebsspannung	24V
Betriebsspannungsart	AC
Betriebsspannungsfrequenz	50Hz
Betriebsspannungstoleranz	+/- 10%
Bemessungsbetriebsspannung	24 VAC
Bemessungsbetriebsstrom	500 mA
Bemessungseinschaltstrom	<10A
Schutzklasse	Schutzklasse 2
Verschmutzungsgrad	3

AKUSTISCHE DATEN	
Lautstärke (max) in 1m Entf.	108,0 dB (A)
Akustisches Signalbild	Dauerton
Lebensdauer akustisch	min. 250 h

ZULASSUNGSDATEN	
Konform mit CE	Ja
Konform mit RoHS-Richtlinie	Ja
WEEE	Ja
Konform mit ATEX-Richtlinie	Nein
Konform mit CCC	Nein
Konform mit UL	Nein

! Zusätzliche Informationen zur Installation und Montage finden Sie in der entsprechenden Bedienungsanleitung unter www.werma.com. Ausdruck ist nur zur Information und wird bei Änderung nicht berücksichtigt.

Midi-Hupen und Sirenen / Signalhupe 570

Signalhupe WM Dauerton 24VAC GY

Konform mit FCC	Nein
Konform mit IC	Nein
EAC Zertifikat vorhanden	Ja
Konform mit UKCA (Importeur)	Ja (WERMA (UK) Ltd.)
Konform mit AS-I	Nein
ICAO Zulassung	Nein
Konform mit DNV	Nein
Konform mit RoHS CN	Nein
Konform mit VdS	Nein

MASSZEICHNUNG

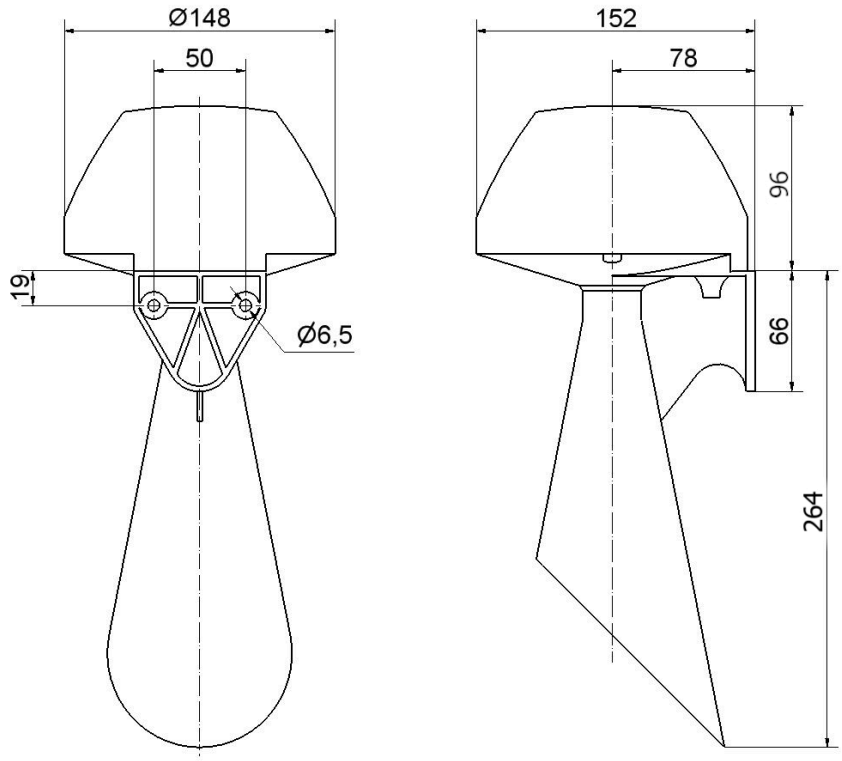

! Zusätzliche Informationen zur Installation und Montage finden Sie in der entsprechenden Bedienungsanleitung unter www.werma.com. Ausdruck ist nur zur Information und wird bei Änderung nicht berücksichtigt.